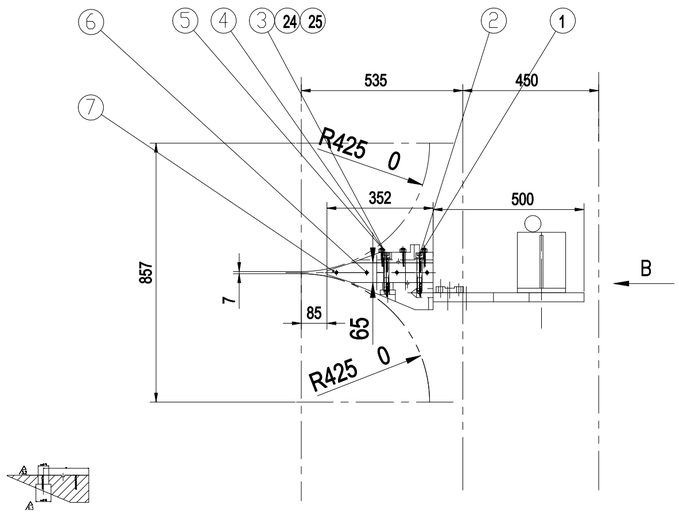


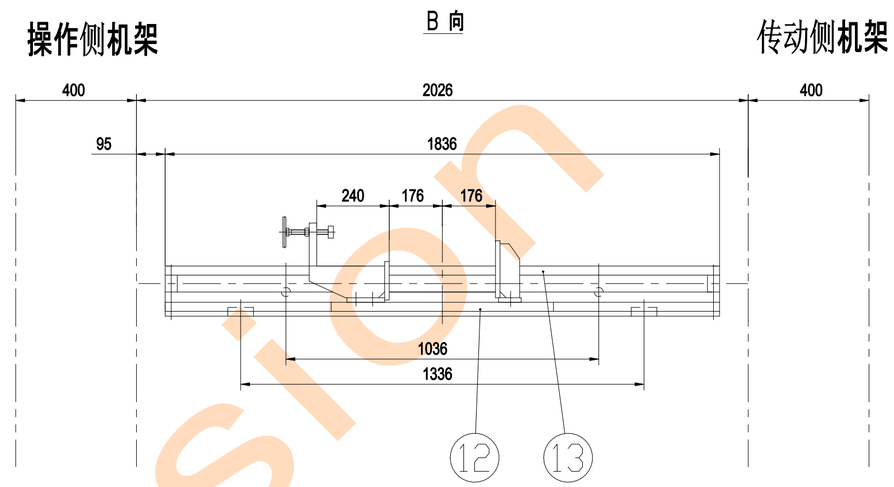


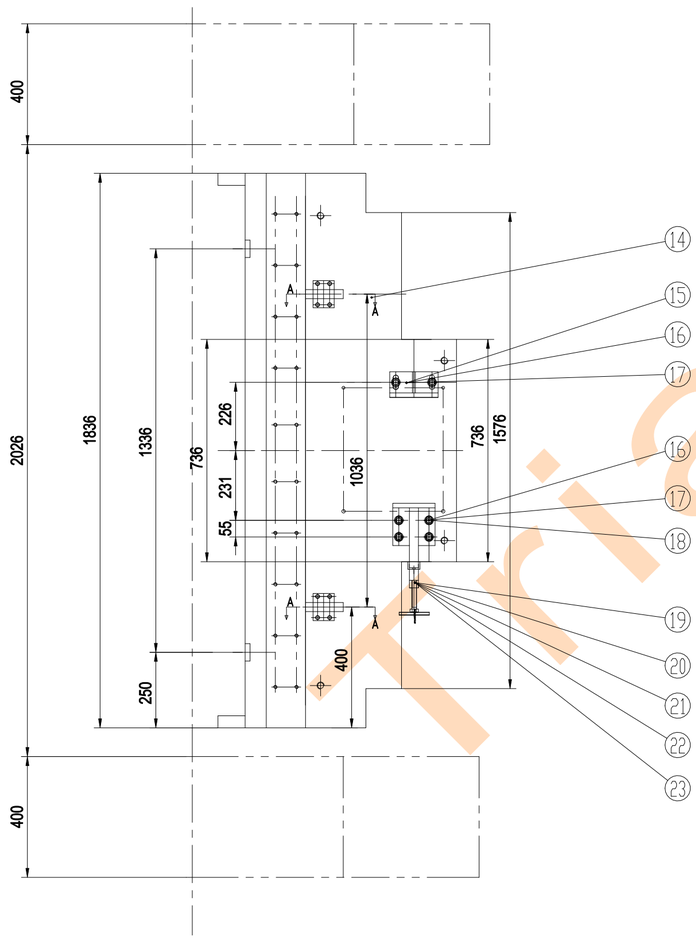


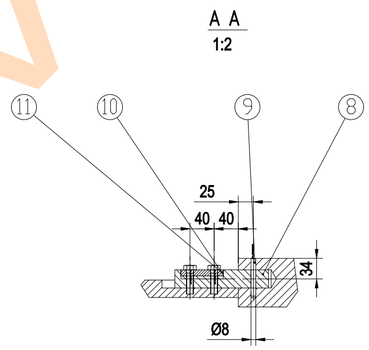


| 序号 | 代号 | 名称 | 数量 | 材料 | 单件重量 | 总计重量 | 备注 |
|---|---|---|---|---|---|---|---|
| 26 | GB77 2000 | 内六角平端紧定螺栓M12×80 | 10 | 4 8 | 0 11 | 8 | |
| 25 | GB6170 86 | 螺母M12 | 1 | 8 | | | |
| 24 | GB901 88 | 等长螺柱M12*145 | 1 | 10 | | 0 01 | |
| 23 | GB95 85 | 平垫圈5 | 1 | 100HV | | | |
| 22 | GB5780 86 | 六角头螺栓M5×10 | 1 | 4 8 | | 0 01 | |
| 21 | GB6170 86 | 六角螺母M5 | 1 | 5 | | | |
| 20 | TMZ850LD RS 780 | 顶杆头 | 1 | A3 | | 0 1 | |
| 19 | TMZ850LD RS 779 | 顶杆 | 1 | 焊件 | | 0 3 | |
| 18 | TMZ850LD RS 778 | 夹座二 | 1 | 焊件 | | 10 | |
| 17 | GB95 85 | 平垫圈16 | 6 | 100HV | 0 01 | 0 06 | |
| 16 | GB5780 86 | 六角头螺栓M16×40 | 6 | 4 8 | 0 08 | 0 48 | |
| 15 | TMZ850LD RS 777 | 夹座一 | 1 | 焊件 | | 5 5 | |
| 14 | TMZ850RD RS 776 | 前箱底板 | 1 | RTCr | | 156 | |
| 13 | TMZ850LD RS 775 | 上板 | 1 | RTCr | | 85 | |
| 12 | TMZ850LD RS 774 | 下板 | 1 | RTCr | | 132 | |
| 11 | GB5783 86 | 六角头螺栓M12×40 | 3 | 8 8 | 0 05 | 0 4 | |
| 10 | TMZ850LD RS 773 | 压板 | 2 | A3 | 0 85 | 1 7 | |
| 9 | GB120 86 | 内螺纹圆柱销B8×60 | 2 | 35 | 0 01 | 0 03 | |
| 8 | TMZ850LD RS 772 | 销 | 2 | 45 | 0 7 | 1 4 | |
| 7 | TMZ850LD RS 771 | 挡铁 | 2 | RTCr | 6 | 12 | |
| 6 | GB77 85 | 紧定螺栓M10×50 | 3 | 33H | 0 02 | 0 12 | |
| 5 | GB6170 86 | 六角螺母M12 | 30 | 5 | | 0 1 | |
| 4 | GB93 87 | 弹簧垫圈12 | 30 | 65MHh | | 0 01 | |
| 3 | GB77 2000 | 内六角平端紧定螺栓M12×80 | 20 | 4 8 | 0 11 | 8 | |
| 2 | GB93 87 | 弹簧垫圈16 | 4 | 65MHh | | 0 01 | |
| 1 | GB5780 86 | 六角头螺栓M16×110 | 4 | 4 8 | 0 05 | 0 4 | |

| 标记 | 处数 | 更改文件号 | 签字 | 日期 |
|---|---|---|---|---|
| 设计 | | 标准化 | | |
| 审核 | | | | |
| 工艺 | | 日期 | | |

部件

| 图样标记 | 重量 | 比例 |
|---|---|---|
| | 407 | 1:10 |
| 共 页 | 第 页 | |

料嘴夹具

TMZ850RD RS 701

| 借通用件登记 |
|---|
| 描 图 |
| 校 描 |
| 旧底图总号 |
| 签 字 |
| 日 期 |

Trial version